표시	수정 내용			
부호	내 용	수정자	승인자	년 월 일

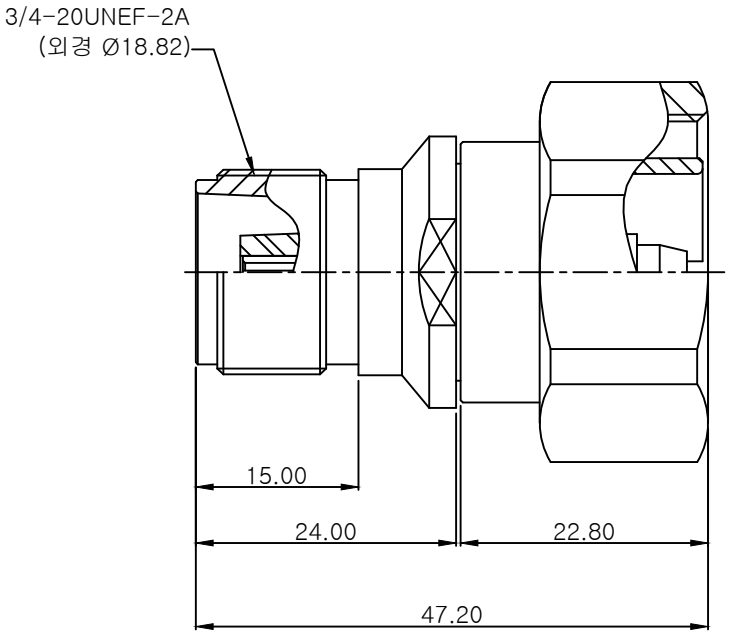

전기적특성

1. 절연저항 : DC 500V 에서 1000MΩ 이상
2. 내전압 : AC 2,500V 에서 1분간 견딜것.
3. 접촉저항 : 3mΩ 이하
4. Impedance : 50Ω
5. VSWR : 4GHz에서 1.2이하

품번	품 명	수량	부품번호	규 격
8	커 플 링	1		황동봉 육각32.0 x 15.50
7	오 링	1		P-21 (구매품)
6	몸체 (DINP측)	1		황동봉 Ø26.0 x 22.30
5	(+) 핀 (DinP측)	1		황동봉 Ø7.0 x 19.30
4	절연체(DINP측)	1		테프론 Ø18.0 x 5.30
3	몸체 (HNJ측)	1		황동봉 Ø24.80 x 31.50
2	(-)핀 (HNJ측)	1		베릴륨 Ø6.50 x 24.60
1	절연체(HNJ측)	1		테프론 Ø9.90 x 18.00

부 품 목 록

대체가능재질			
공통공차 (소수 / 각도 / 분수)	- - -	년월일	2020. 12. 23.
		승인부서	
재질	-	검도 / 승인	
		설계	제도 유영희
열처리	-	작성부서	개발팀
보호피막처리	-	척도 2/1	단위 mm / 중량

원도	
	HNJ-DINP
관 련 도 면	적 용 품 목
부품번호	재고번호

알에프씨엠

도명: Assembly

REV

도면크기: A3

도번

장중 번째