표면

수 정 내 용				
부호	내 용	수정자	승인자	년 월 일

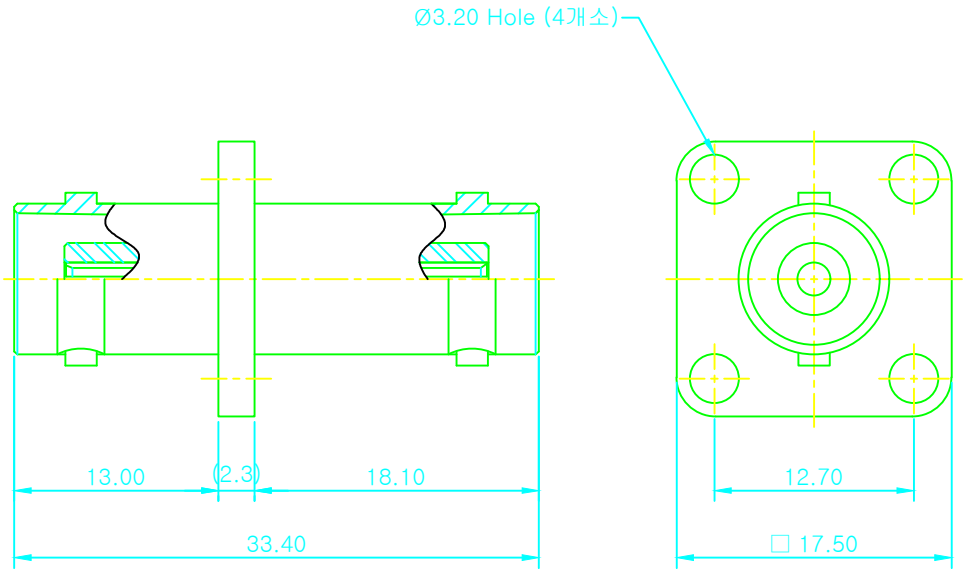

전기적특성

1. 절연저항 : DC 500V 에서 500MΩ 이상
2. 내전압 : AC 1500V 에서 1분간 견딜것.
3. 접촉저항 : 3mΩ 이하
4. Impedance : 50Ω

품번	품 명	수량	부품번호	규 격
4	절 연 체	2		테프론 Ø6.90 x 8.40
3	(-) 핀	1		황동봉 Ø3.00x 26.80
2	고정 부싱	1		황동봉 Ø8.25 x 1.0
1	몸 체	1		황동봉□17.50 x 33.40

부 품 목 록

대체가능재질			
원도	공통공차 소수 - 각도 - 분수 -	년월일 2011. 03. 18.	
		승인부서	도명 Assembly
	재질 -	검도 / 승인 최상억	
		설계 최상억 / 제도 호희남	
	열처리 -	작성부서 개발팀	REV
BNC-PA-JJ			도면크기 A3 / 도번
관 련 도 면 / 적 용 품 목	보호피막처리 -		
부품번호 / 재고번호		척도 3/1 / 단위 mm / 중량	장중 번째