표면

수 정 내 용				
부호	내 용	수정자	승인자	년 월 일

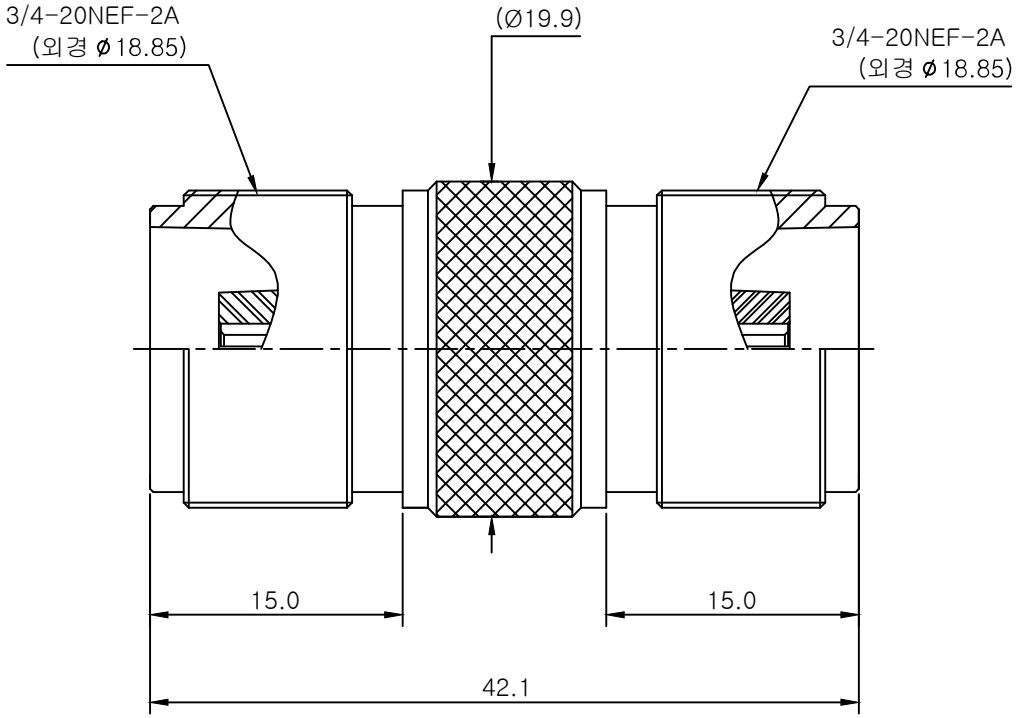

전기적특성

1. 절연저항 : DC 500V 에서 1000MΩ 이상
2. 내전압 : AC 2,500V 에서 1분간 견딜것.
3. Impedance : 50Ω

품번	품 명	수량	부품번호	규 격
3	(-) 핀	1		베릴륨Ø3.50×33.70
2	절 연 체	2		테프론Ø9.95×15.40
1	몸 체	1		황동봉Ø19.90×42.10

부 품 목 록

대체가능재질	
공통공차 (소수 / 각도 / 분수)	– – –
재질	–
열처리	–
보호피막처리	–

원도	
	HN-JJ
관 련 도 면	적 용 품 목
부품번호	재고번호

년월일	2011. 11. 10.	
승인부서		
검도	승인	
설계	제도 엄순애	
작성부서	개발팀	
척도 3/1	단위 mm	중량

알에프씨엠

도명 Assembly

REV

도면크기 A3

도번

장중 번째