구분	수정 내용			
부호	내 용	수정자	승인자	년 월 일

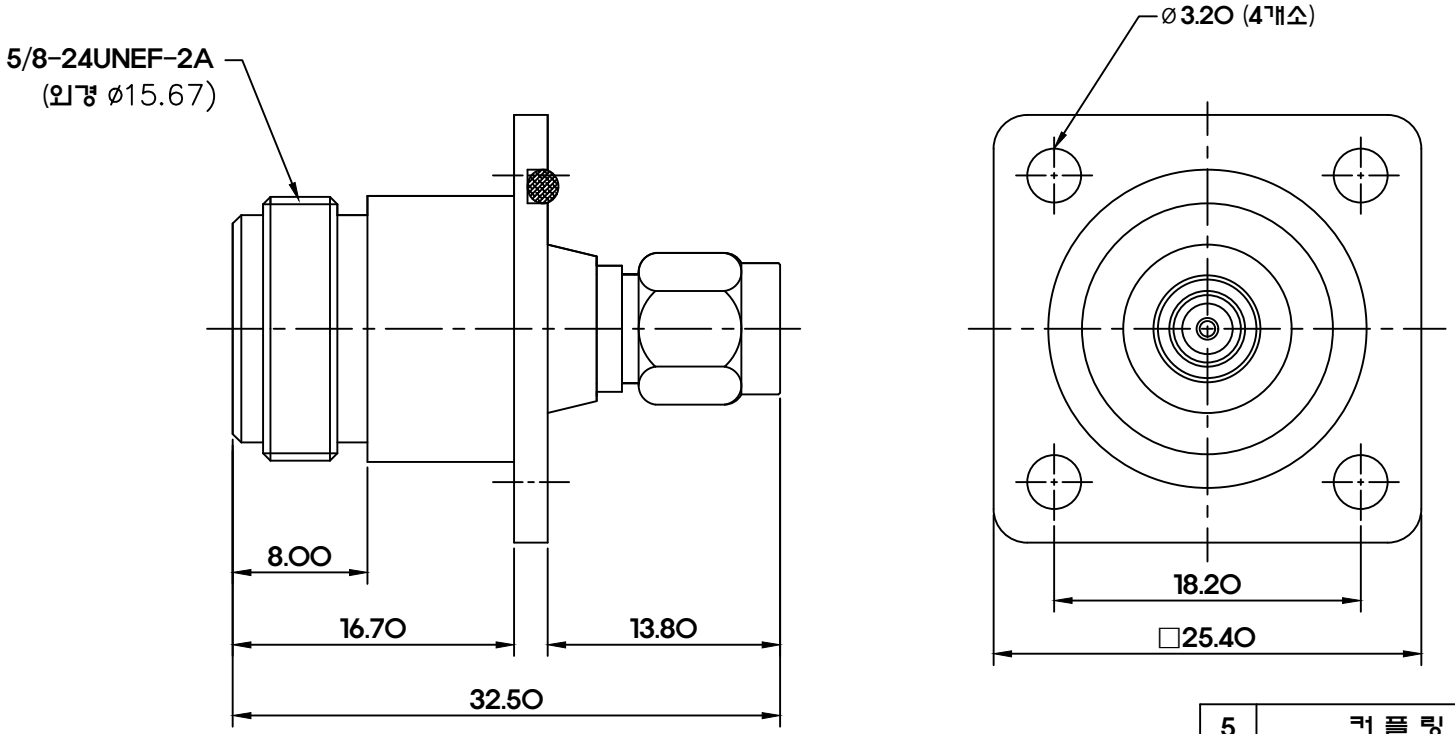

품번	품 명	수량	부품번호	규 격
5	커플링	1		황동봉 ø8.0×8.40
4	오 링	1		
3	절연체	1		테프론 ø7.0×14.10
2	접 점	1		베릴륨 ø3.0×27.9
1	몸 체	1		황동봉 □25.4×29.5

부 품 목 록

대체가능재질	
공통공차 (소수 / 각도 / 분수)	.X : ±0.05 / ±1° / –
재질	–
열처리	–
보호피막처리	–
원도	
관련도면	NPJ-SMAP
적용품목	
부품번호	
재고번호	
년월일	2015. 01. 26.
승인부서	
검도	승인
설계	제도 엄순애
작성부서	개발팀
척도	3/1
단위	mm
중량	
도명	알에프씨엠 Assembly
도면크기	A3
도번	
REV	
장중	번째