표면	

수 정 내 용				
부호	내 용	수정자	승인자	년 월 일

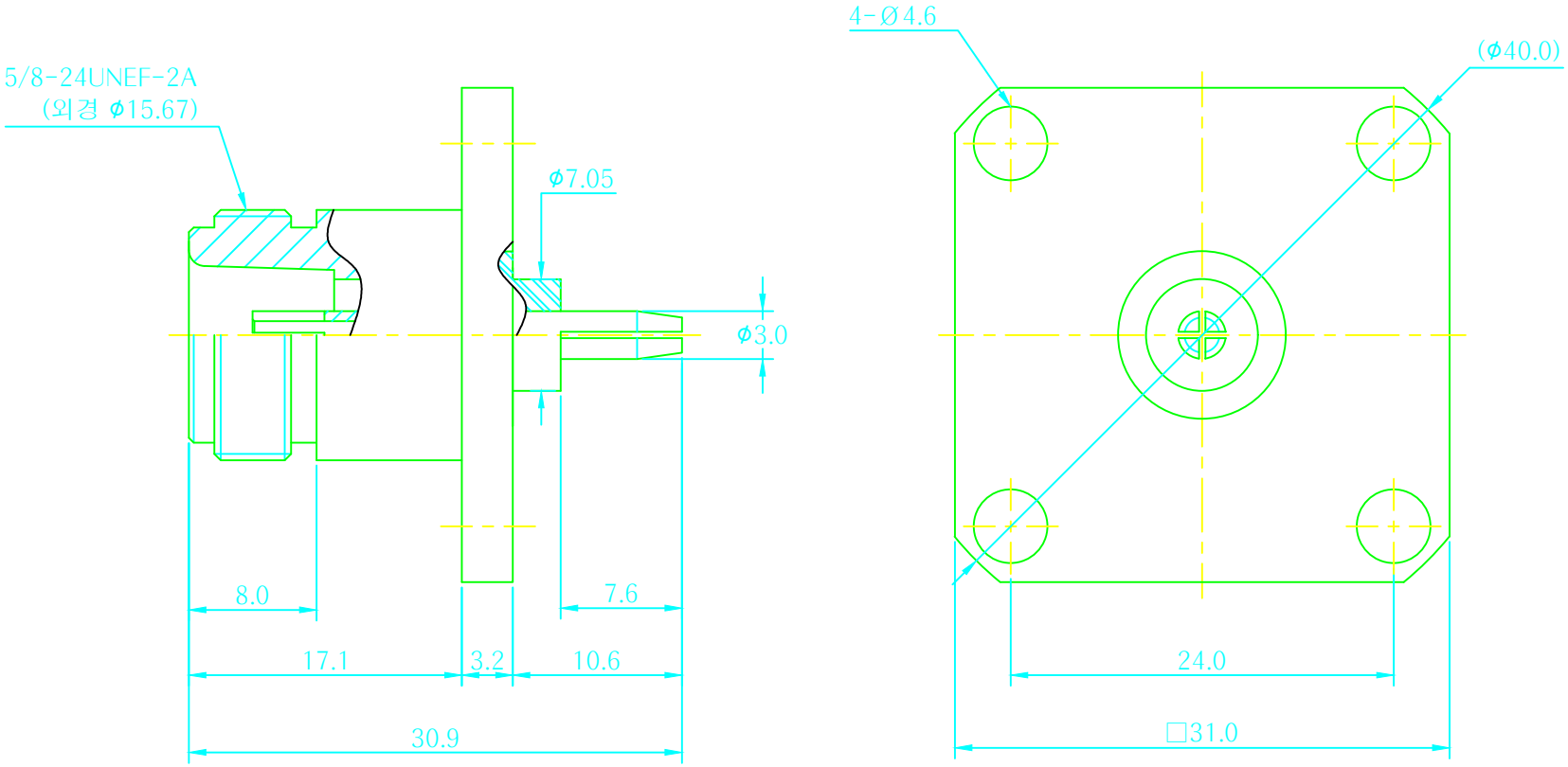

전기적특성

1. 절연저항 : DC 500V 에서 1000MΩ 이상
2. 내전압 : AC 1500V 에서 1분간 견딜것.
3. 접촉저항 : 3mΩ 이하
4. Impedance : 50Ω

품번	품 명	수량	부품번호	규 격
3	절 연 체	1		테프론Ø10.5×8.8
2	(-) 핀	1		베릴륨Ø3.5×26.9
1	몸 체	1		황동봉□31.0×20.3

부 품 목 록

대체가능재질	
공통공차 (소수 / 각도 / 분수)	- - -
재질	-
열처리	-
보호피막처리	-

원도	
	N-R(Push)
관 련 도 면	적 용 품 목
부품번호	재고번호

년월일	2016. 04. 28.	
승인부서		
검도	승인 최상억	
설계 최상억	제도 유영희	
작성부서	개발팀	
척도 3/1	단위 mm	중량

도명: Assembly

REV

도면크기: A3

도번

장중 번째