수 정 내 용				
부호	내 용	수정자	승인자	년 월 일

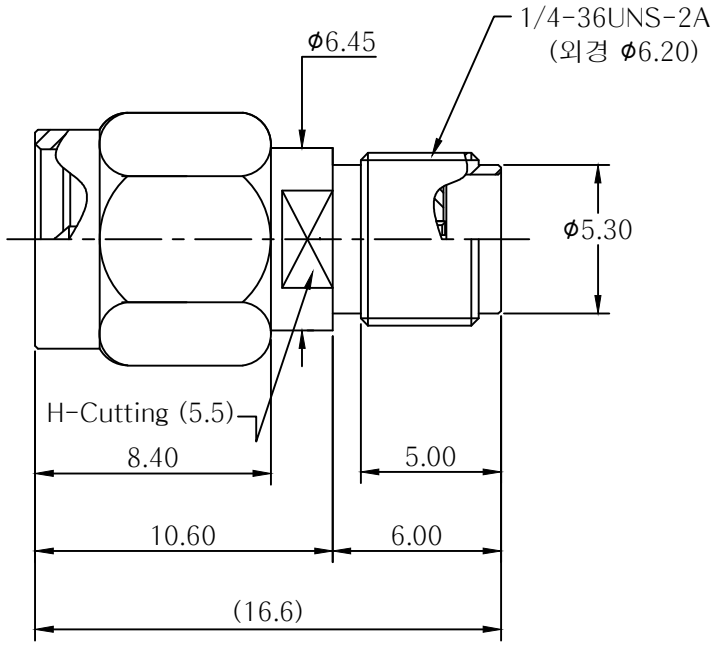

전기적특성

1. 접촉저항 : 2MΩ 이하
2. 절연내압 : AC 250V - 500V 에서 1분간 견딜것.
3. 절연저항 : DC 500V 에서 5000MΩ 이상
4. Impedance : 50Ω

품번	품 명	수량	부품번호	규 격
6	몸 체	1		황동봉Ø6.45×13.5
5	접 점	1		베릴륨Ø1.5×13.9
4	멈 춤 링	1		
3	패 킹	1		
2	절 연 체	2		테프론Ø4.08×4.4
1	커 플 링	1		황동봉六8.00×8.40

부 품 목 록

대체가능재질	
공통공차 (소수 ±0.05, 각도 ±1°, 분수 -)	
재질	-
열처리	-
보호피막처리	-
원도	
관련도면	SMAP-SMAJ
부품번호	재고번호
년월일	2012. 09. 12.
승인부서	
검도	승인 최상억
설계 최상억	제도 엄순애
작성부서	개발팀
척도 5/1	단위 mm 중량
도명	Assembly
도면크기	A3
도번	
REV	
장중	번째